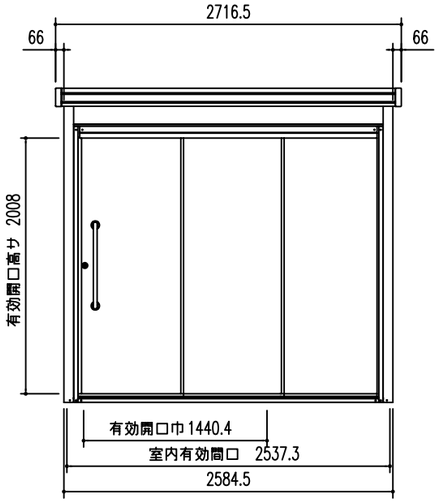

正 面 立 面 図（S = 1/50）

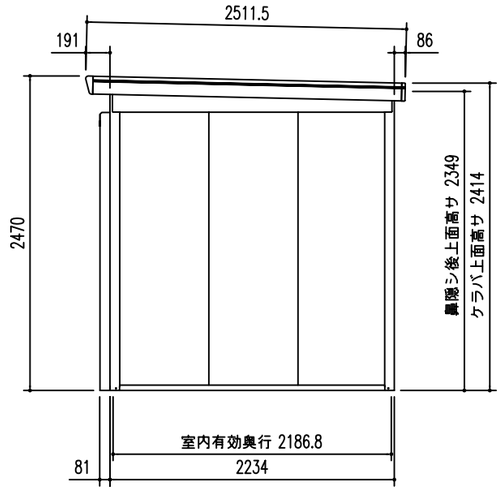

側 面 立 面 図（S = 1/50）

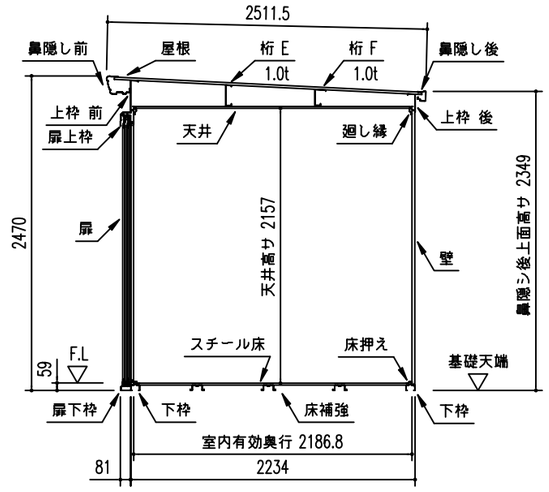

一般型矩計図（S = 1/50）

部　材　名	厚さ(mm)	材　　質
屋 根 板	0.4	塗装溶融亜鉛めっき鋼板
天井ボード	15.0	P. E.ｺｰﾄ化粧紙 ＋ｱﾙﾐ箔 ＋ｳﾚﾀﾝﾌｫｰﾑ
桁	1.0(1.0W)	溶融亜鉛めっき鋼板
ハナカクシ回り	0.6	塗装溶融亜鉛めっき鋼板
竪ドイ（一般型）	1.0	AES
上枠 前 後	1.0	塗装溶融亜鉛めっき鋼板
上枠 左 右	1.0	塗装溶融亜鉛めっき鋼板
柱	0.8	塗装溶融亜鉛めっき鋼板
下　　枠	1.0	塗装溶融亜鉛めっき鋼板
扉 パ ネ ル	16.0	0.27mm 塗装溶融亜鉛めっき鋼板 ＋ 0.3mm 塗装溶融亜鉛めっき鋼板 ＋ 発泡ポリウレタンフォーム
扉　　枠	0.8	塗装溶融亜鉛めっき鋼板
壁 パ ネ ル	22.0	0.27mm 塗装溶融亜鉛めっき鋼板 ＋ 0.3mm 塗装溶融亜鉛めっき鋼板 ＋ 発泡ポリウレタンフォーム
スチール床板	0.7	塗装溶融亜鉛めっき鋼板
アンカープレート	2.3	溶融亜鉛めっき鋼板（塗装仕上ゲ）

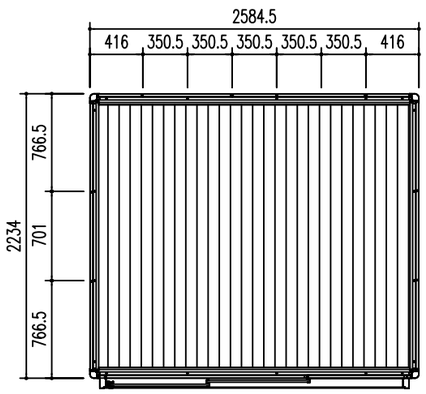

平　面　図（S = 1/50）

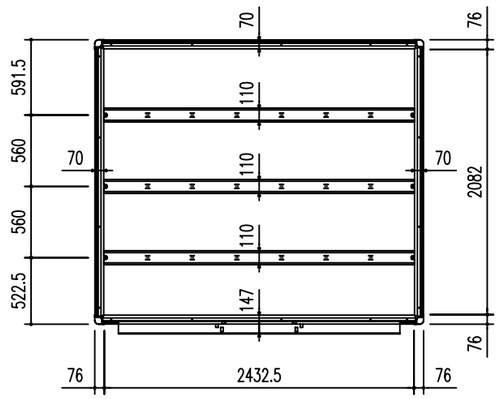

床　伏　図（S = 1/50）

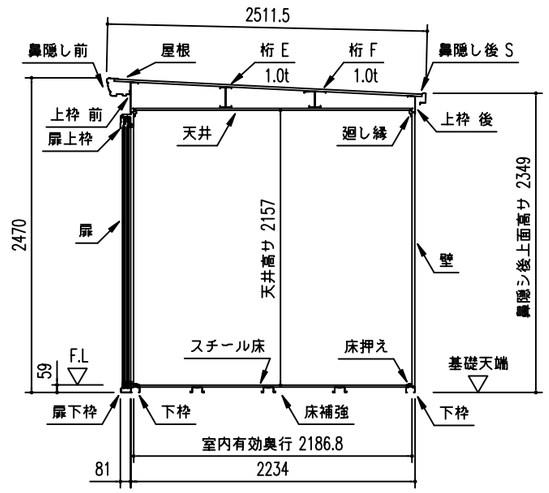

豪雪型矩計図（S = 1/50）

◦ 基礎断面図（S = 1/20）

（地耐力 50kN/m² 以上,コンクリート強度 21N/mm²
基準風速 34m/s，地表面粗度区分 Ⅲ）

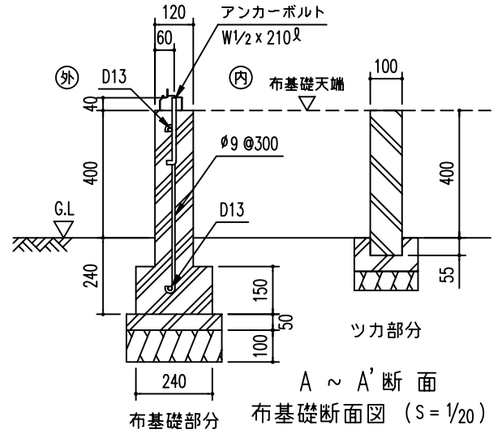

注１）地耐力が 50kN/m² 未満（30kN/m²以上）の場合、底盤幅を 300mmとし、かつ補助筋を入れて下さい。
注２）寒冷地の場合、凍結深度等を考慮し、実情にあわせて設計して下さい。
注３）その他現地の実情にあわせて設計して下さい。

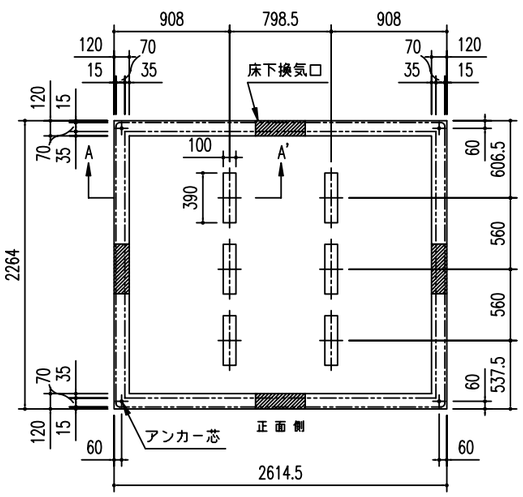

布 基 礎 伏 図（S = 1/50）

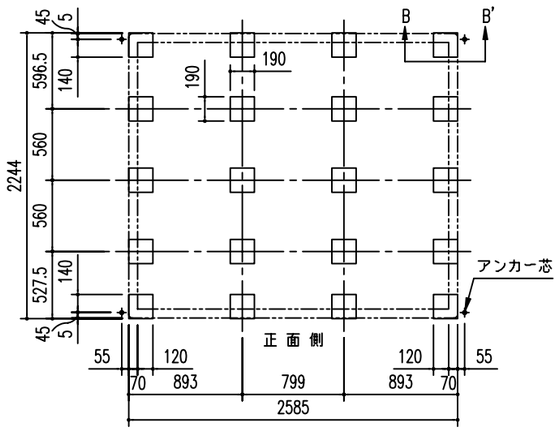

ブロック基礎伏図（S = 1/50）

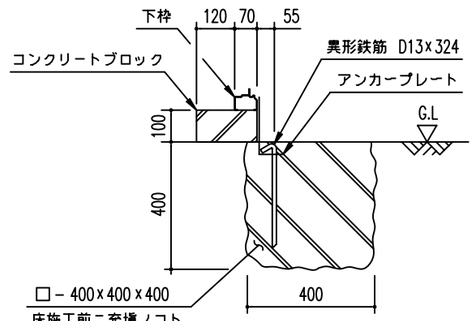

ブロック基礎断面図（S = 1/20）

建築面積： 5.65 m²

名　称	ヨ ド 蔵 MD
機種名	DZB(U)－2522HE 型

株式会社 淀川製鋼所