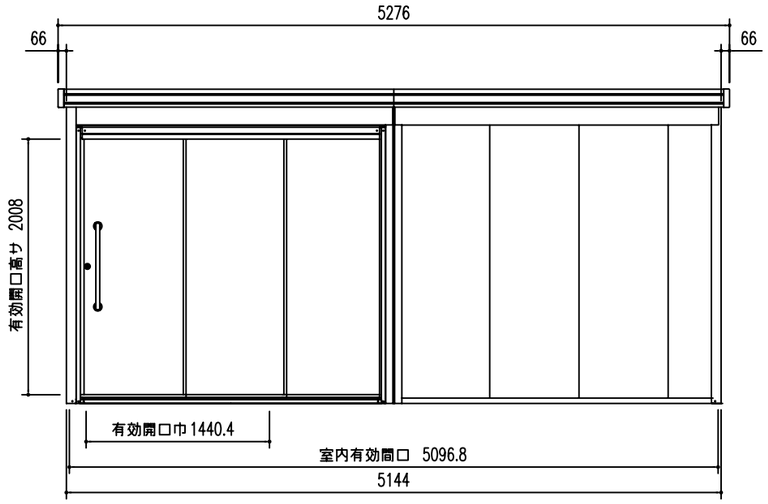

正 面 立 面 図 (S = 1/50)

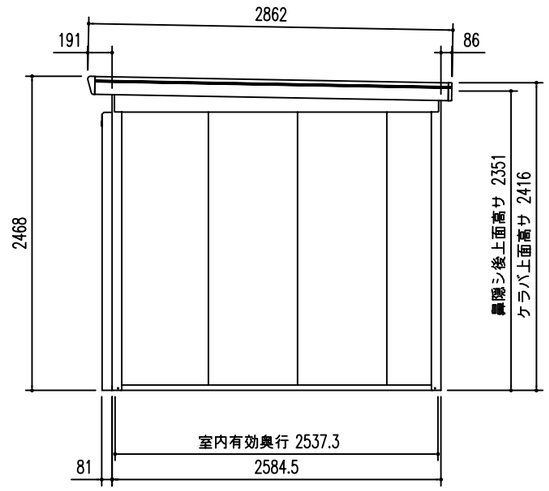

側 面 立 面 図 (S = 1/50)

部 材 名	厚さ(mm)	材 質
屋 根 板	0.4	塗装溶融亜鉛めっき鋼板
天井ボード	15.0	P. E.ｺｰﾄ化粧紙 ＋ｱﾙﾐ箔 ＋ｳﾚﾀﾝﾌｫｰﾑ
桁 G・桁 H	1.0(1.0W)	溶融亜鉛めっき鋼板
桁 I	1.0(1.6W)	溶融亜鉛めっき鋼板
ハナカクシ回り	0.6	塗装溶融亜鉛めっき鋼板
竪ドイ（一般型）	1.0	AES
上枠 前 後	1.0	塗装溶融亜鉛めっき鋼板
上枠 左 右	1.0	塗装溶融亜鉛めっき鋼板
柱	0.8	塗装溶融亜鉛めっき鋼板
中 柱	1.0(1.6)	塗装溶融亜鉛めっき鋼板
梁	2.3	溶融亜鉛めっき鋼板
下 枠	1.0	塗装溶融亜鉛めっき鋼板
扉 パ ネ ル	16.0	0.27mm 塗装溶融亜鉛めっき鋼板 ＋ 0.3mm 塗装溶融亜鉛めっき鋼板 ＋発泡ポリウレタンフォーム
扉 枠	0.8	塗装溶融亜鉛めっき鋼板
壁 パ ネ ル	22.0	0.27mm 塗装溶融亜鉛めっき鋼板 ＋ 0.3mm 塗装溶融亜鉛めっき鋼板 ＋発泡ポリウレタンフォーム
床 板	15.0	合 板＋塩ビシート
アンカープレート	2.3	溶融亜鉛めっき鋼板（塗装仕上ゲ）

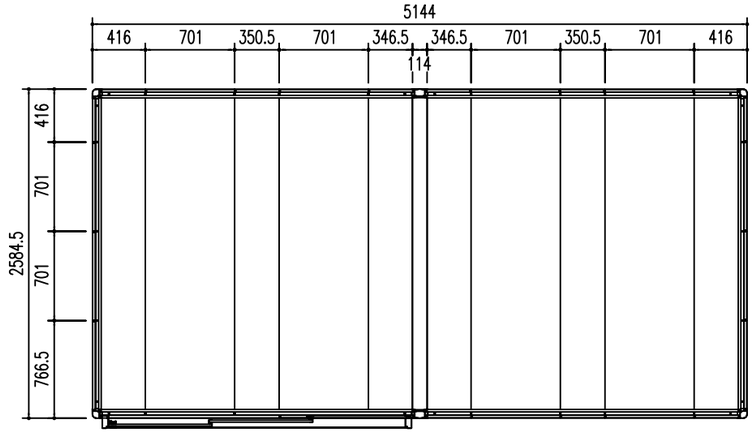

平 面 図 (S = 1/50)

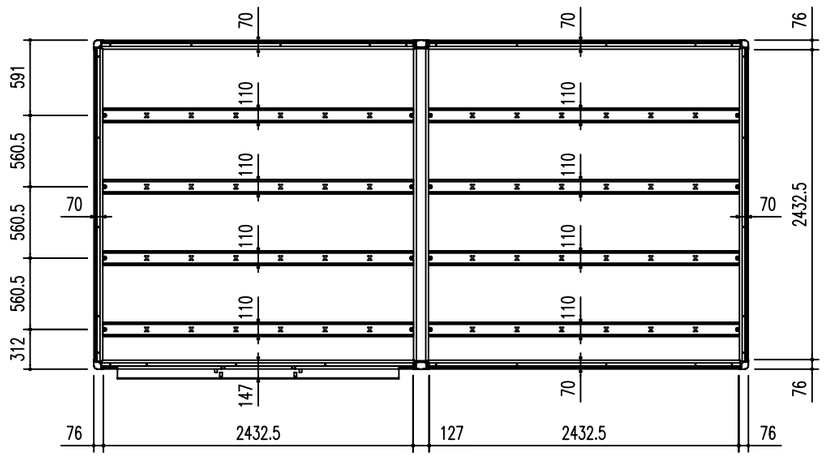

床 伏 図 (S = 1/50)

（注）5125H型の図面は 2 枚で 1 組です。
基礎図は、別紙を参照して下さい。

名 称	ヨ ド 蔵 MD
機種名	DZB(U)−5125HW 型

株式会社 淀川製鋼所

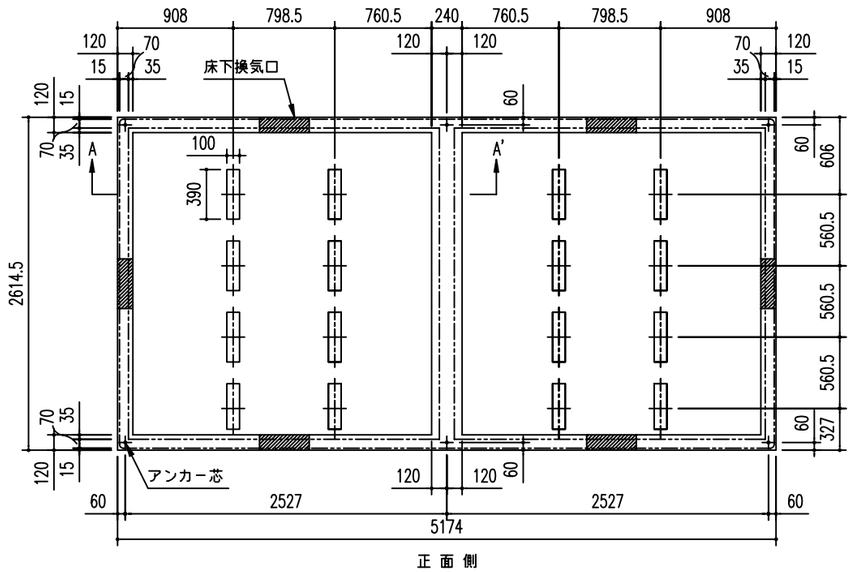

布基礎伏図(S=1/50)

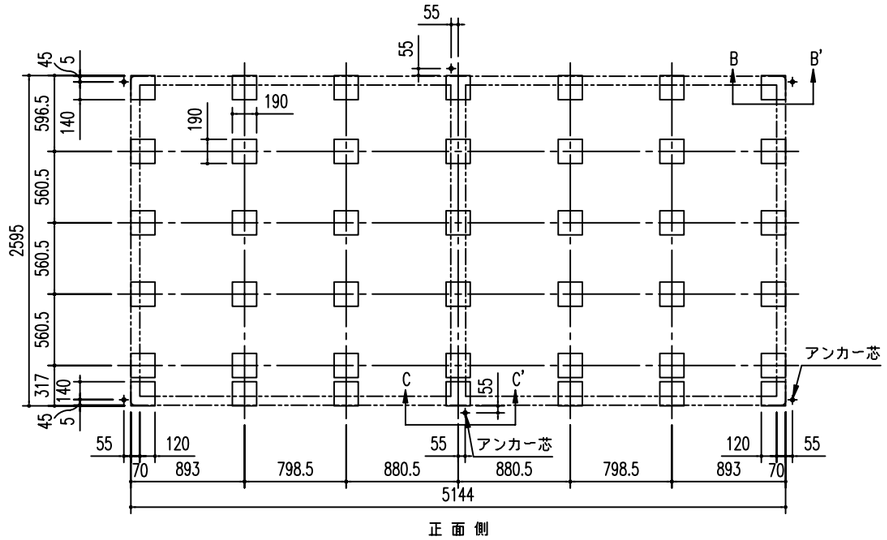

ブロック基礎伏図(S=1/50)

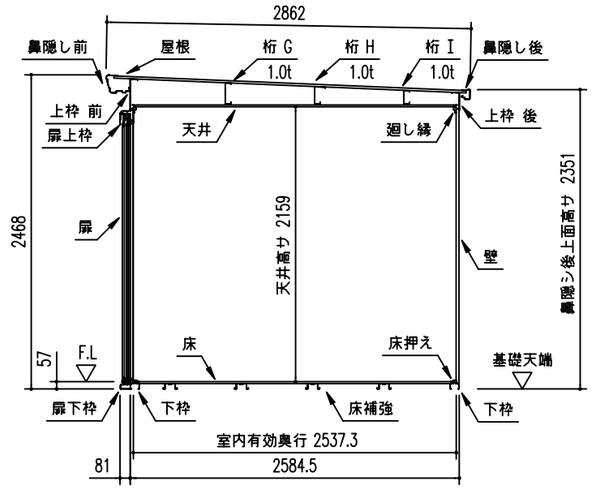

一般型矩計図 (S=1/50)

◦ 基礎断面図 (S=1/20)

(地耐力 50kN/m² 以上,コンクリート強度21N/mm²
基準風速 34 m/s , 地表面粗度区分 Ⅲ)

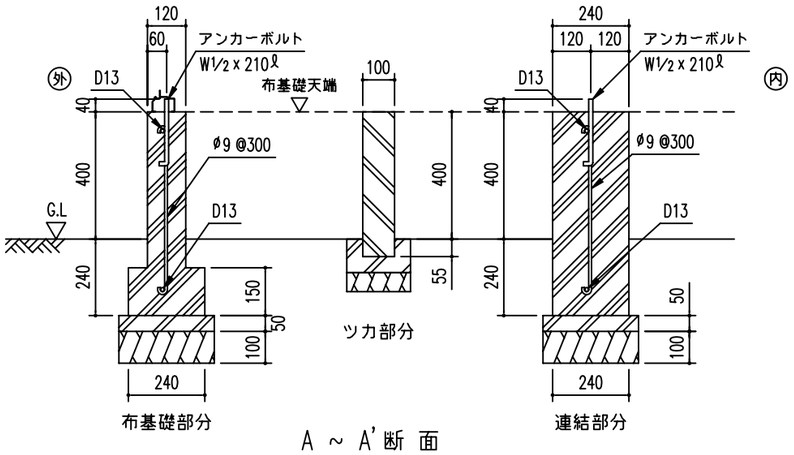

A ~ A'断 面

布基礎断面図 (S=1/20)

注1) 地耐力が50kN/m² 未満 (30kN/m²以上) の場合、底盤幅を 300mmとし、
かつ補助筋を入れて下さい。
注2) 寒冷地の場合、凍結深度等を考慮し、実情にあわせて設計して下さい。
注3) その他現地の実情にあわせて設計して下さい。

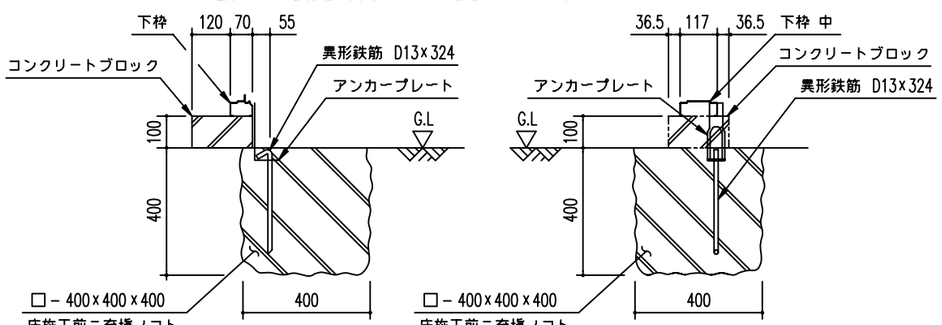

ブロック基礎断面図(S=1/20)

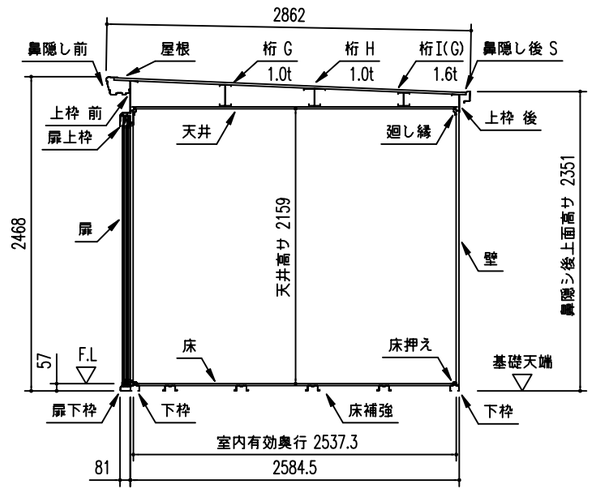

豪雪型矩計図 (S=1/50)

建築面積： 13.10m²

名 称	ヨ ド 蔵 MD
機種名	DZB(U)-5125HW型

株式会社 淀川製鋼所