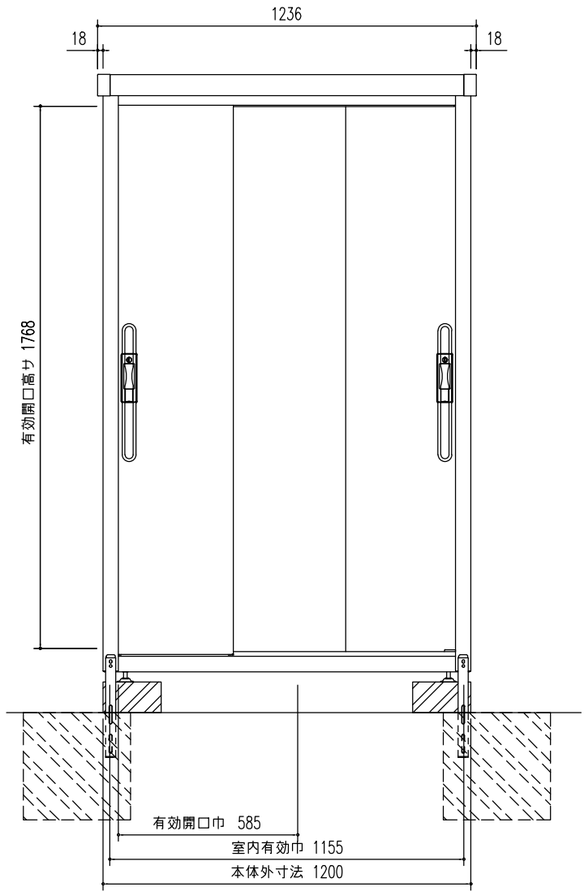

正 面 立 面 図 (S=1/20)

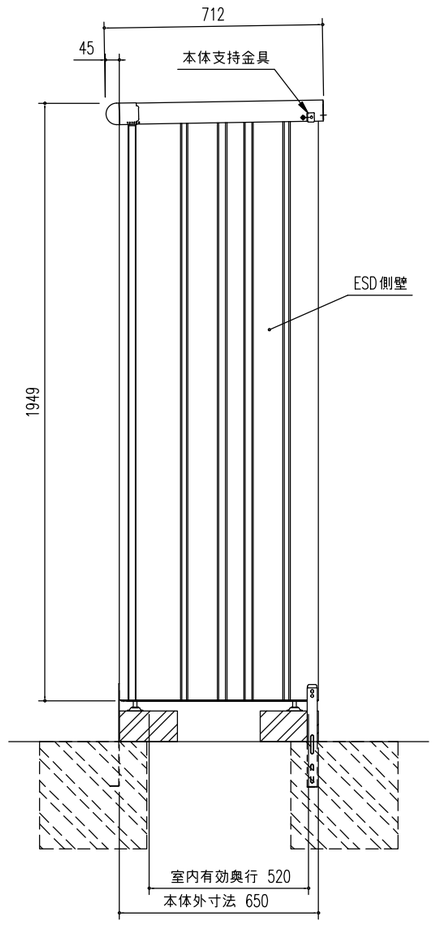

側 面 図 (S=1/20)

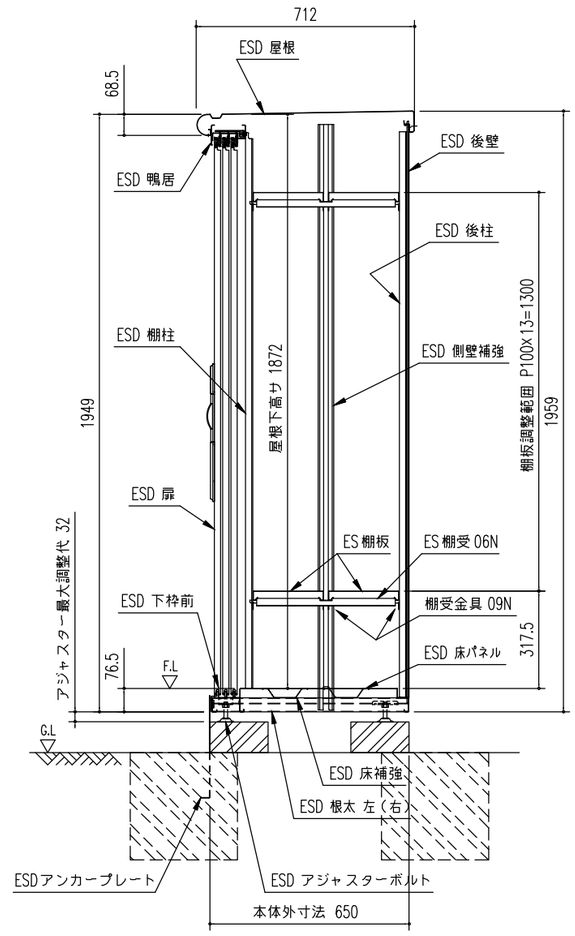

矩 計 図 (S=1/20)

部材名			厚さ(m/m)	材質
ESD屋根			0.6	JIS G3322 塗装溶融55%アルミニウム－亜鉛合金めっき鋼板 CGLCC
ESD鴨居			0.8	JIS G3322 塗装溶融55%アルミニウム－亜鉛合金めっき鋼板 CGLCC
ESD後柱			0.5	JIS G3322 塗装溶融55%アルミニウム－亜鉛合金めっき鋼板 CGLCC
ESD側壁			0.5	JIS G3322 塗装溶融55%アルミニウム－亜鉛合金めっき鋼板 CGLCC
ESD側壁補強			0.5	JIS G3322 塗装溶融55%アルミニウム－亜鉛合金めっき鋼板 CGLCC
ESD扉			0.6	JIS G3322 塗装溶融55%アルミニウム－亜鉛合金めっき鋼板 CGLCC
ESD後壁			0.5	JIS G3322 塗装溶融55%アルミニウム－亜鉛合金めっき鋼板 CGLCC
ESD床板	ESD下枠前		0.6	JIS G3322 塗装溶融55%アルミニウム－亜鉛合金めっき鋼板 CGLCC
	ESD床パネル		0.6	JIS G3322 塗装溶融55%アルミニウム－亜鉛合金めっき鋼板 CGLCC
	ESD床補強		0.6	JIS G3322 塗装溶融55%アルミニウム－亜鉛合金めっき鋼板 CGLCC
	ESD根太 左(右)		0.5	JIS G3322 塗装溶融55%アルミニウム－亜鉛合金めっき鋼板 CGLCC
	ESD アジャスターボルト	ボルト	－	JIS G3507-1 冷間圧造炭素鋼 SWRCH 10R ＋溶融55%アルミニウム－亜鉛合金めっき
		カップ	2.3	JIS G3131 熱間圧延軟鋼板 SPHC-P ＋溶融55%アルミニウム－亜鉛合金めっき
本体支持金具			1.6	溶融亜鉛めっき鋼板(後塗装仕上げ)
ESDアンカープレート			1.0	JIS G3322 塗装溶融55%アルミニウム－亜鉛合金めっき鋼板 CGLCC

注１）本体支持金具にて転倒防止対策が
出来ない場合には、本図を参考にして
現場の実情にあわせて基礎工事を行って下さい。
注２）強風地、寒冷地等に設置する場合、
現地の実情にあわせて設計・施工して下さい。

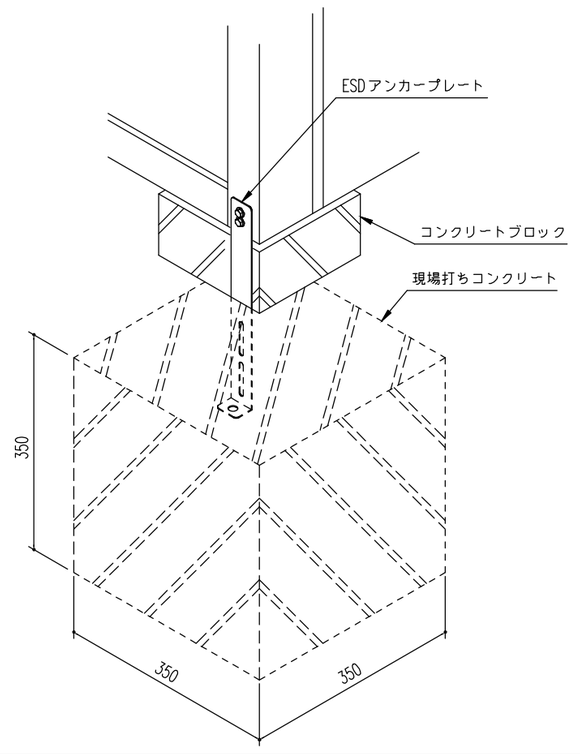

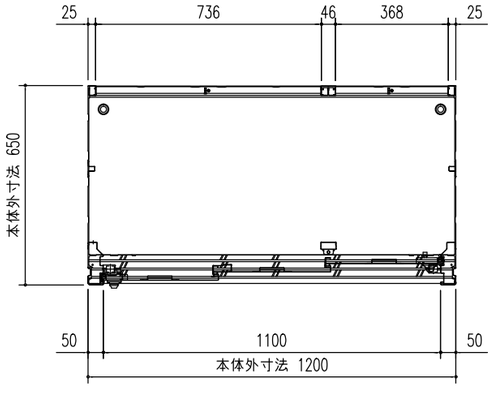

平 面 図 (S=1/20)

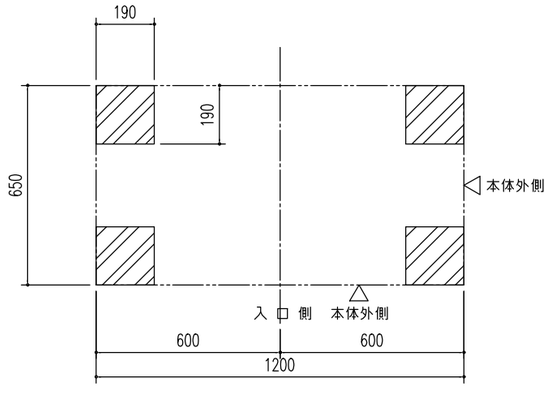

ブロック基礎伏図 (S=1/20)

名称	ヨド物置　エスモ
機種名	ESD-1206AGL 型

株式会社 淀川製鋼所