部材名		厚さ(m/m)	材質
ESD屋根		0.6	JIS G3322 塗装溶融55%アルミニウム－亜鉛合金めっき鋼板 CGLCC
ESD鴨居		0.8	JIS G3322 塗装溶融55%アルミニウム－亜鉛合金めっき鋼板 CGLCC
ESD後柱		0.5	JIS G3322 塗装溶融55%アルミニウム－亜鉛合金めっき鋼板 CGLCC
ESD側壁		0.5	JIS G3322 塗装溶融55%アルミニウム－亜鉛合金めっき鋼板 CGLCC
ESD側壁補強		0.5	JIS G3322 塗装溶融55%アルミニウム－亜鉛合金めっき鋼板 CGLCC
ESD扉		0.6	JIS G3322 塗装溶融55%アルミニウム－亜鉛合金めっき鋼板 CGLCC
ESD後壁		0.5	JIS G3322 塗装溶融55%アルミニウム－亜鉛合金めっき鋼板 CGLCC
ESD床板	ESD下枠前	0.6	JIS G3322 塗装溶融55%アルミニウム－亜鉛合金めっき鋼板 CGLCC
	ESD床パネル	0.6	JIS G3322 塗装溶融55%アルミニウム－亜鉛合金めっき鋼板 CGLCC
	ESD床補強	0.6	JIS G3322 塗装溶融55%アルミニウム－亜鉛合金めっき鋼板 CGLCC
	ESD根太 左（右）	0.5	JIS G3322 塗装溶融55%アルミニウム－亜鉛合金めっき鋼板 CGLCC
	ESD根太 中	1.2	JIS G3322 塗装溶融55%アルミニウム－亜鉛合金めっき鋼板 CGLCC
	ESDアジャスターボルト ボルト	－	JIS G3507-1 冷間圧造炭素鋼 SWRCH 10R ＋ 溶融55%アルミニウム－亜鉛合金めっき
	ESDアジャスターボルト カップ	2.3	JIS G3131 熱間圧延軟鋼板 SPHC-P ＋ 溶融55%アルミニウム－亜鉛合金めっき
本体支持金具		1.6	溶融亜鉛めっき鋼板（後塗装仕上げ）
ESDアンカープレート		1.0	JIS G3322 塗装溶融55%アルミニウム－亜鉛合金めっき鋼板 CGLCC

注１）本体支持金具にて転倒防止対策が
出来ない場合には、本図を参考にして
現場の実情にあわせて基礎工事を行って下さい。
注２）強風地、寒冷地等に設置する場合、
現地の実情にあわせて設計・施工して下さい。

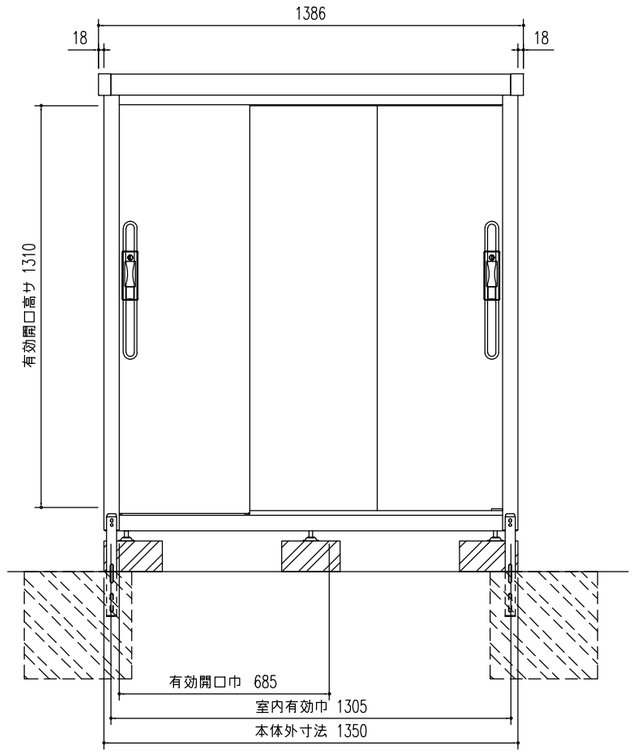

正面立面図 (S=1/20)

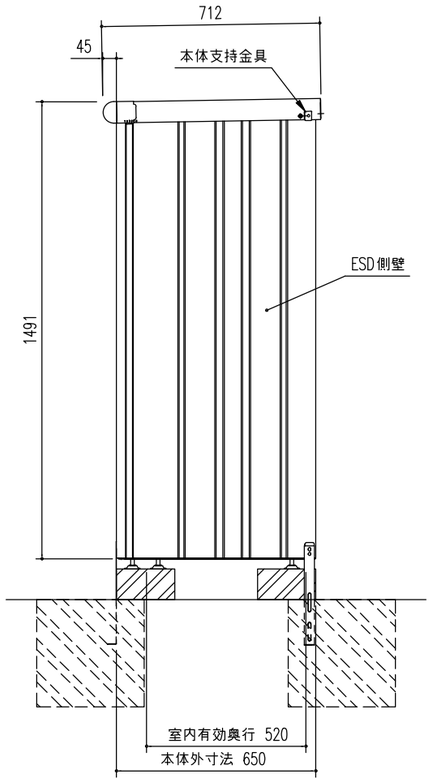

側面図 (S=1/20)

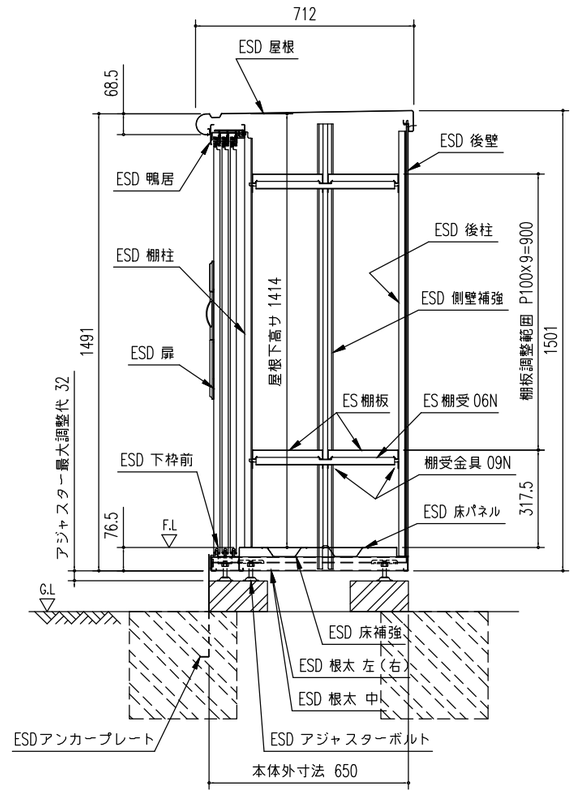

矩計図 (S=1/20)

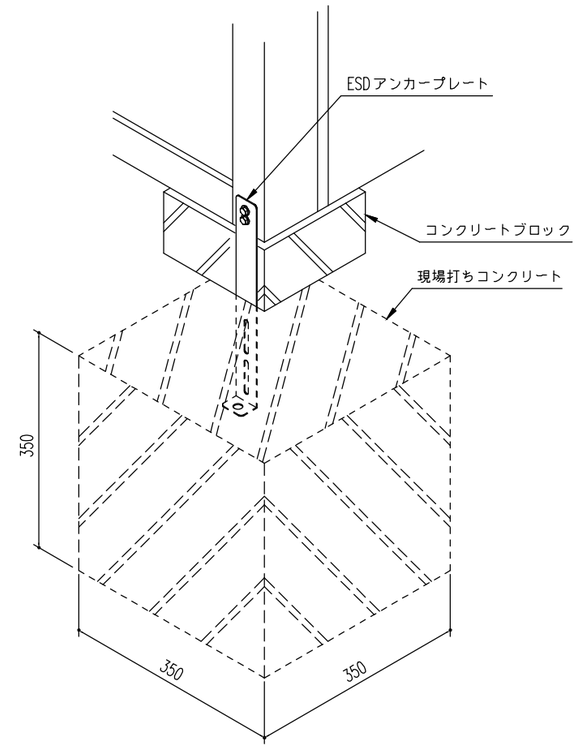

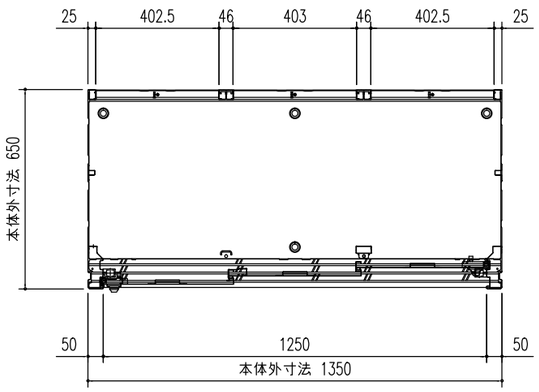

平面図 (S=1/20)

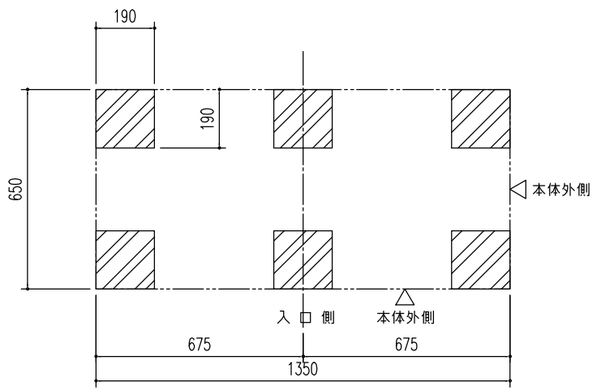

ブロック基礎伏図 (S=1/20)

名称	ヨド物置　エスモ
機種名	ESD-1306EGL 型

株式会社 淀川製鋼所

< ESD-1306E_JIS_GL.DXF >