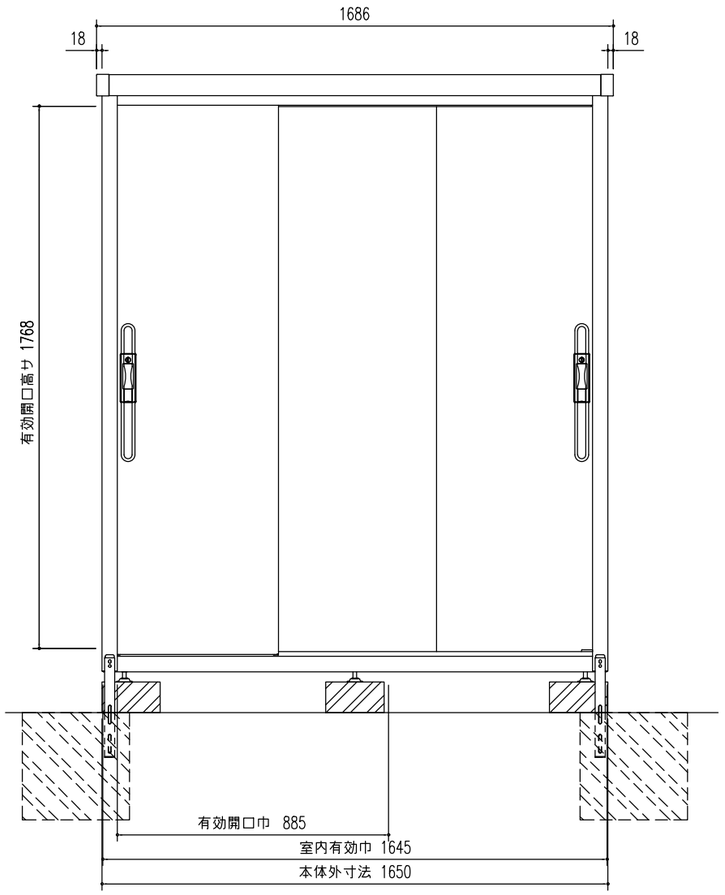


正 面 立 面 図 (S=1/20)

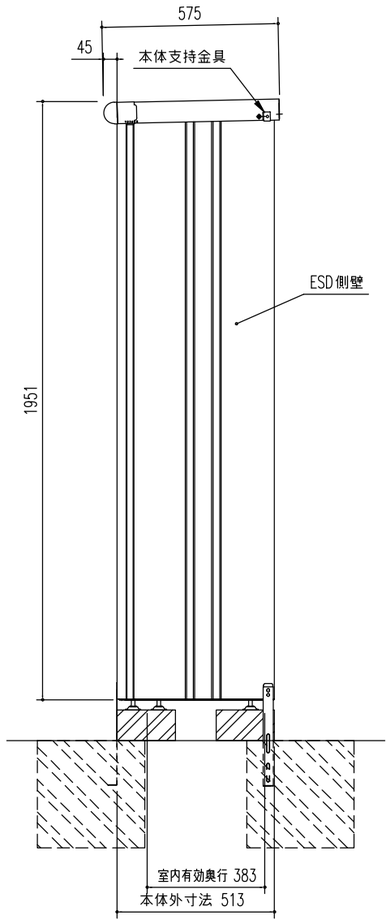


側 面 図 (S=1/20)

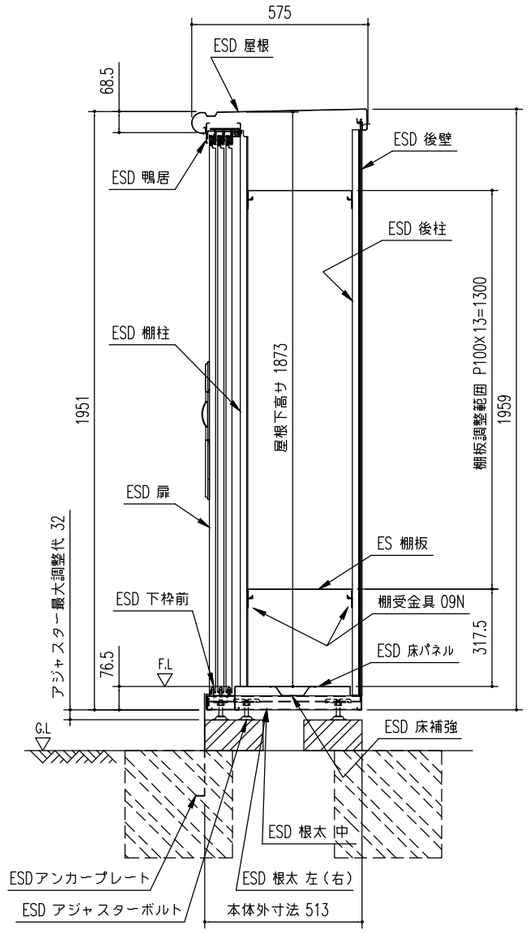


矩 計 図 (S=1/20)

| 部 材 名 | | | 厚さ(m/m | 材 質 |
|---|---|---|---|---|
| ESD 屋 根 | | | 0.6 | JIS G3322 塗装溶融55%アルミニウム－亜鉛合金めっき鋼板 CGLCC |
| ESD 鴨 居 | | | 0.8 | JIS G3322 塗装溶融55%アルミニウム－亜鉛合金めっき鋼板 CGLCC |
| ESD 後 柱 | | | 0.5 | JIS G3322 塗装溶融55%アルミニウム－亜鉛合金めっき鋼板 CGLCC |
| ESD 側 壁 | | | 0.5 | JIS G3322 塗装溶融55%アルミニウム－亜鉛合金めっき鋼板 CGLCC |
| ESD 扉 | | | 0.6 | JIS G3322 塗装溶融55%アルミニウム－亜鉛合金めっき鋼板 CGLCC |
| ESD 後 壁 | | | 0.5 | JIS G3322 塗装溶融55%アルミニウム－亜鉛合金めっき鋼板 CGLCC |
| ESD 床板 | ESD 下 枠 前 | | 0.6 | JIS G3322 塗装溶融55%アルミニウム－亜鉛合金めっき鋼板 CGLCC |
| | ESD 床パネル | | 0.6 | JIS G3322 塗装溶融55%アルミニウム－亜鉛合金めっき鋼板 CGLCC |
| | ESD 床 補 強 | | 0.6 | JIS G3322 塗装溶融55%アルミニウム－亜鉛合金めっき鋼板 CGLCC |
| | ESD 根太 左(右) | | 0.5 | JIS G3322 塗装溶融55%アルミニウム－亜鉛合金めっき鋼板 CGLCC |
| | ESD 根 太 中 | | 1.2 | JIS G3322 塗装溶融55%アルミニウム－亜鉛合金めっき鋼板 CGLCC |
| | ESD アジャスターボルト | ボルト | － | JIS G3507-1 冷間圧造炭素鋼 SWRCH 10R ＋ 溶融55%アルミニウム－亜鉛合金めっき |
| | | カップ | 2.3 | JIS G3131 熱間圧延軟鋼板 SPHC-P ＋ 溶融55%アルミニウム－亜鉛合金めっき |
| 本 体 支 持 金 具 | | | 1.6 | 溶融亜鉛めっき鋼板(後塗装仕上げ) |
| ESD アンカープレート | | | 1.0 | JIS G3322 塗装溶融55%アルミニウム－亜鉛合金めっき鋼板 CGLCC |

注１）本体支持金具にて転倒防止対策が
出来ない場合には、本図を参考にして
現場の実情にあわせて基礎工事を行って下さい。
注２）強風地、寒冷地等に設置する場合、
現地の実情にあわせて設計・施工して下さい。

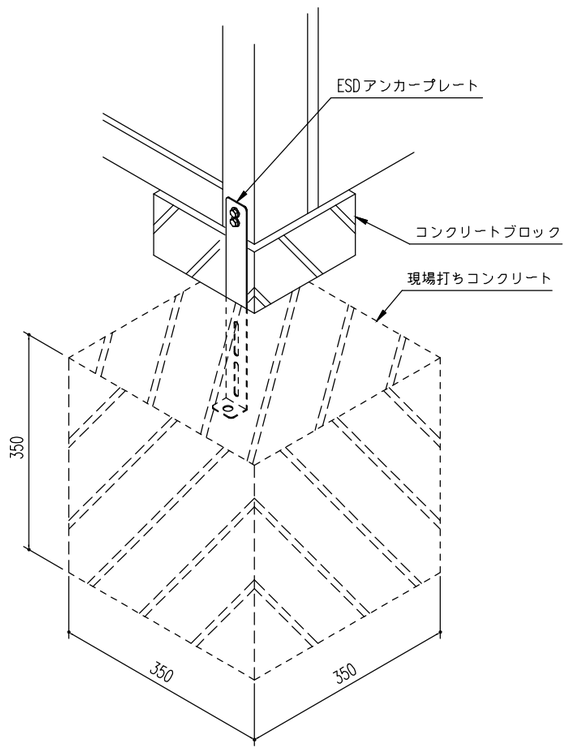


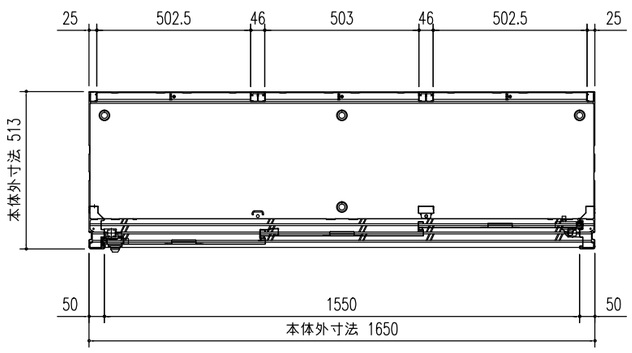


平 面 図 (S=1/20)

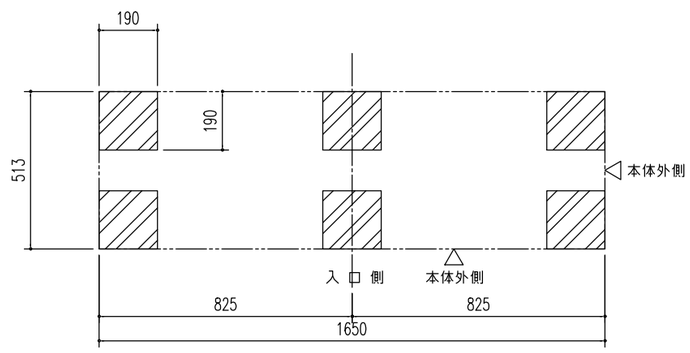


ブロック基礎伏図 (S=1/20)

| | | |
|---|---|---|
| 名 称 | ヨド物置 エスモ | 株式会社 淀川製鋼所 |
| 機種名 | ESD-1605AGL 型 | |